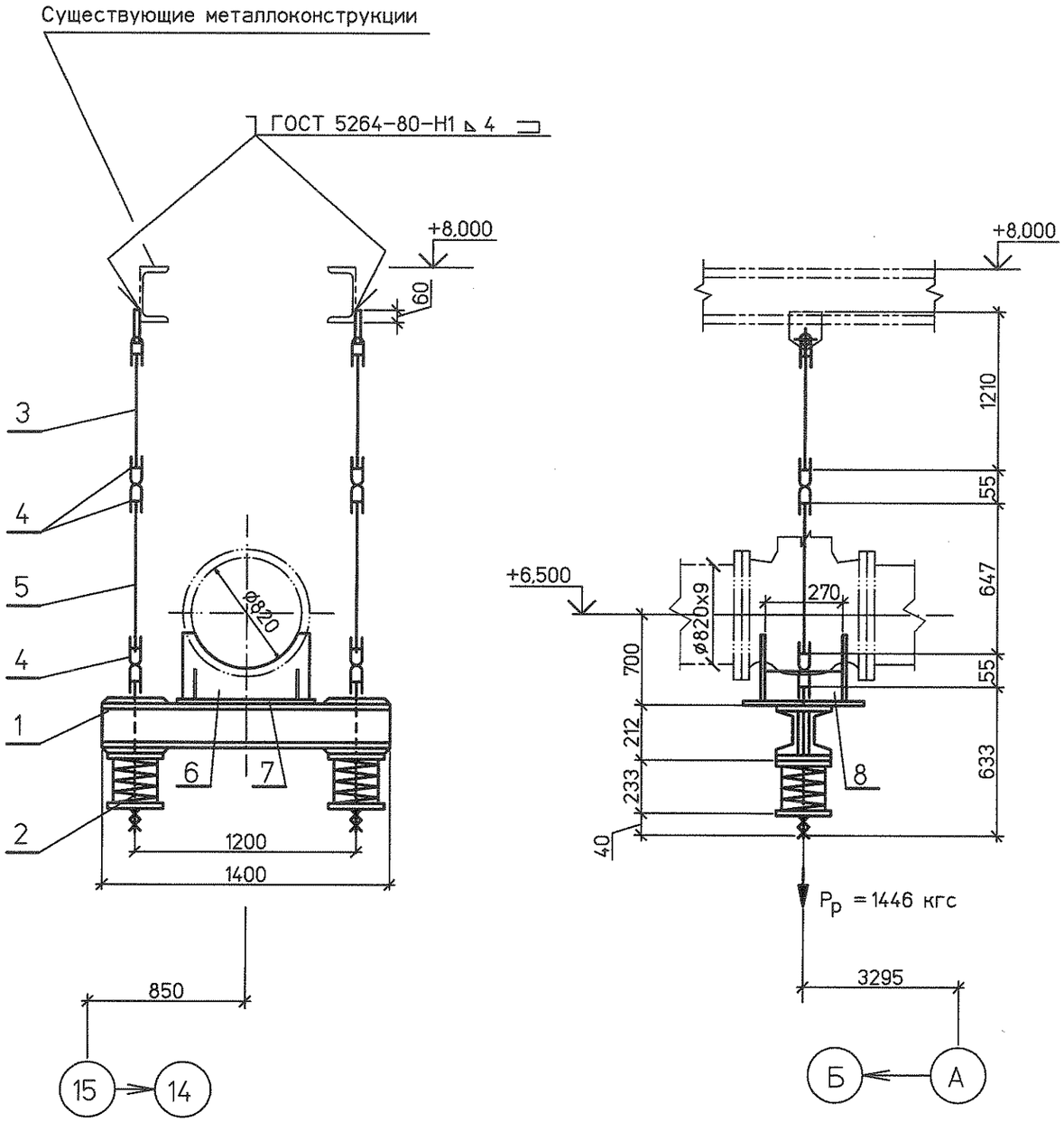

Спецификация деталей

Поз.	Обозначение	Наименование	Кол	Материал	Масса,кг ед.	Масса,кг общ.	Примечание
1	10 ОСТ 34-10-737-93	Балка опорная	1	Сборный	57,0	57,0	
2	18 ОСТ 34-10-745-93	Блок пружинный опорный	2	Сборный	16,1	32,2	
3	06 ОСТ 34-10-729-93	Блок подвески с проушиной	2	Сборный	6,0	12,0	
4	1-03 ОСТ 34-10-729-93	Ушко	6	20-а ГОСТ1050-88	0,49	2,94	
5	ГОСТ 2590-2006	Круг В-20 L=700	2	20 ГОСТ 1050-88	1,73	3,46	Тягу обрезать на монтаже.
6	ГОСТ 19903-74	ЛистБ-ПН-0 20х920х580	2	Ст3сп5 ГОСТ 14637-89	83,8	167,6	см.п.3
7	ГОСТ 19903-74	ЛистБ-ПН-0 20х980х820	1	Ст3сп5 ГОСТ 14637-89	126,2	126,2	
8	ГОСТ 19903-74	ЛистБ-ПН-0 20х270х150	2	Ст3сп5 ГОСТ 14637-89	6,4	12,8	
	ГОСТ 9467-75	Наплавленный металл		Э42А		2,1	

ИТОГО: 416,3 кг

1 Монтажный чертеж № 1350.12.38А-30UHJ-1740-TD л.2.
2 Технические требования к сварке деталей опор трубопроводов смотрите ОСТ 34-10-723-93.
3 Привязки, размеры и отметки уточнить при монтаже.
4 Деталь вырезать по корпусу задвижки.

ХАРАКТЕРИСТИКИ ПРУЖИНЫ											
ТАБЛИЧНЫЕ ДАННЫЕ			ПРИ УСТАНОВКЕ		В РАБОЧЕМ СОСТ.		В ХОЛОДН. СОСТ.		ПРИ ГИДРОИСПЫТ		Нагрузка на несущие конструкции
Допускаемая рабочая нагрузка Pмакс.кгс	Прогиб при допускаемой раб.нагр λмакс.мм	Высота пружины в своб. сост. Hсв.мм	Высота пружины Hуст.мм	Нагрузка на пружину Pуст.кгс	Высота пружины Hраб.мм	Нагрузка на пружину Pраб.кгс	Высота пружины Hхол.мм	Нагрузка на пружину Pхол.кгс	Высота пружины Hг.мм	Нагрузка на пружину Pг.кгс	Pконстр.кгс
1666	70	201	168	775	171	723	168	775	–	–	2740

Взам. инв. №
Подпись и дата
Инв. № подл. 83697

Изм.	Кол.уч.	Лист	№док.	Подп.	Дата	1350.12.38А-30UHJ-1740-TD		
						Объекты III очереди строительства ЗАО СГК(ТЭЦ)		
						Трубопроводы машзала БВД в осях 16-28, рядах А-В и внутристанционные трубопроводы.	Стадия: Р	Лист: 3
Н. контр.		Михеев			16.04.14	Паропроводы 0,12...0,25 МПа в осях 10÷16, А÷Б. Пружинная подвеска 3.	ОТКРЫТОЕ АКЦИОНЕРНОЕ ОБЩЕСТВО ИНСТИТУТ ТЕПЛОЭЛЕКТРОПРОЕКТ НИЖНИЙ НОВГОРОД	
Проверил		Шкитилева			16.04.14			
Разработал		Кузнецова			16.04.14			